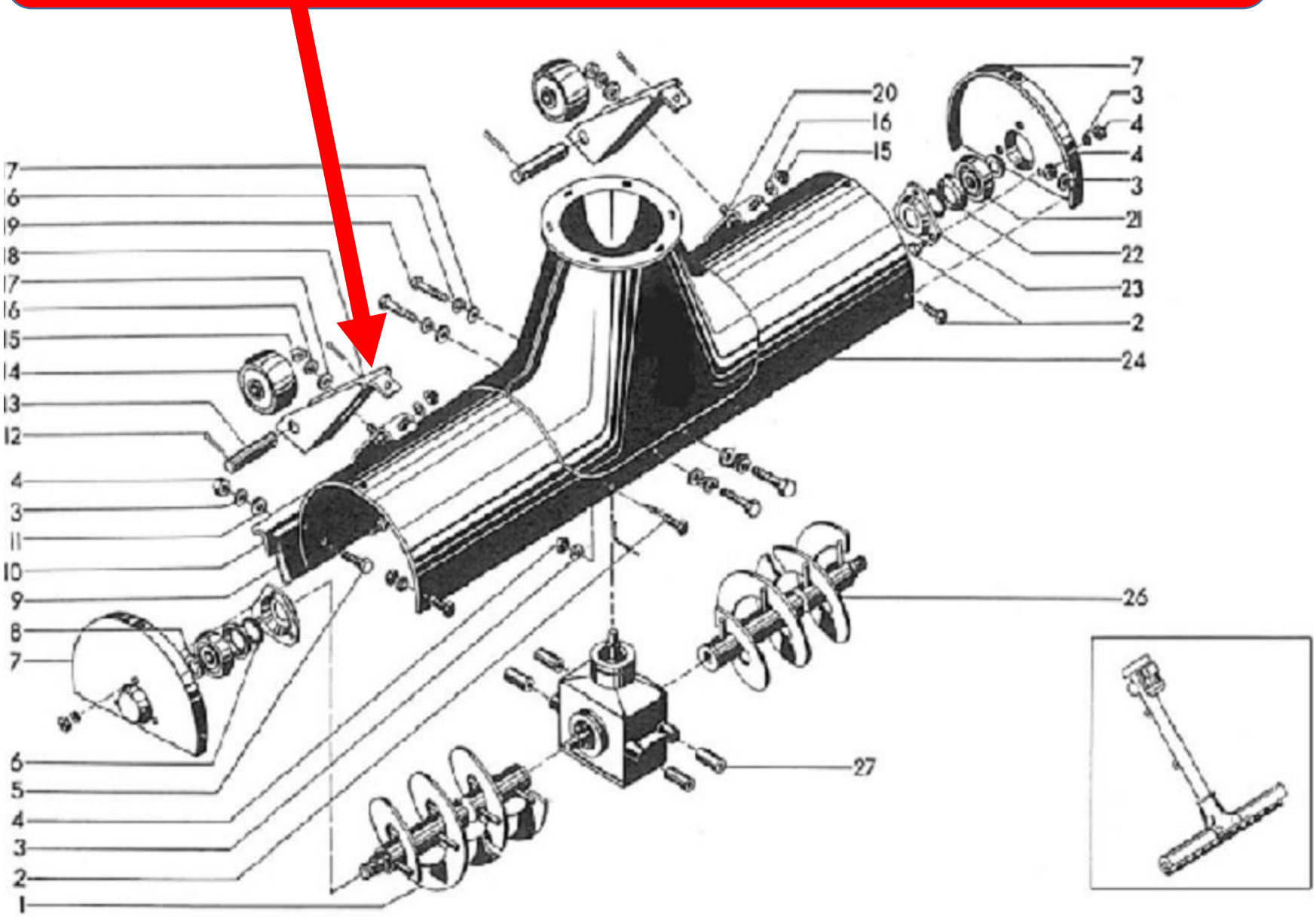ПС-10.03.402 Кронштейн